전동 액추에이터(모터리스 사양) 슬라이더 타입

EBS-04LE

모터 스트레이트 취부 타입

●스테핑 모터 사이즈: □42

RoHS

형번 표시 방법

EBS - 04 L E - 06 0300 N NN - A A N N

Ⓐ Ⓑ Ⓒ Ⓓ Ⓔ Ⓕ Ⓖ Ⓗ Ⓘ Ⓙ

Ⓐ보디 사이즈

04	본체 폭 44mm

Ⓑ모터

L	없음

Ⓒ모터 취부 방향

E	스트레이트 취부

Ⓓ나사 리드

06	6mm
12	12mm

Ⓔ스트로크

0050 ~ 0500	50mm (50mm 단위) 500mm

Ⓕ브레이크

N	없음

Ⓖ취부 모터 사양

A	취부 모터 사양은 오른쪽 표에서 선택해 주십시오.
B	

Ⓗ모터 사이즈

A	□42

Ⓘ원점 센서(주1)

N	없음
C	있음

Ⓙ리밋 센서(주1)

N	없음
B	있음

제조 회사	□42
Oriental Motor 주식회사	A
MinebeaMitsumi 주식회사	B
주식회사 Dyadic Systems	B

※모터 형번에 대해서는 519page를 참조해 주십시오.

주1: 원점 센서와 리밋 센서는 세트입니다. 한쪽이 '없음'인 경우에는 다른 쪽도 '없음'을 선택해 주십시오.

사양

적용 모터 사이즈		□42 스테핑 모터	
구동 방식		볼나사 φ10	
스트로크	mm	50~500	
나사 리드	mm	6	12
최대 가반 질량(주1)	kg 수평	20	12
	kg 수직	5	2
최고 속도	mm/s	300	600
정격 추력(주1)	N	141	71
반복 정도	mm	±0.01	
로스트 모션	mm	0.1 이하	
정적 허용 하중	N	1030	
정적 허용 모멘트	N·m	MP : 62 MY : 62 MR : 92	
구동부 질량	kg	0.3	
기타 관성	kg·cm²	0.045	
마찰 계수		0.03	
기계 효율		0.8	
접동 저항	N	6	
볼나사 길이		스트로크+200	
사용 주위 온도, 습도		0~40℃(동결 없을 것), 35~80% RH(결로 없을 것)	
보존 주위 온도, 습도		-10~50℃(동결 없을 것), 35~80% RH(결로 없을 것)	
환경		부식성 가스, 폭발성 가스, 분진 없을 것	

주1: 정격 추력, 최대 가반 질량의 값은 액추에이터 본체의 허용값이며, 실제 추력이나 가반 질량은 고객이 사용하는 모터에 의해 제한되는 것이 있습니다.

스트로크와 최고 속도

(mm/s)

나사 리드 \ 스트로크	50~500
6	300
12	600

※최고 속도는 고객이 취부한 모터가 3,000rpm의 회전 속도를 출력할 수 있는 제품인 경우에 해당됩니다.
스트로크에 따라 최고 속도가 제한됩니다. 제한 속도를 초과한 상태로 작동시키지 마십시오.

허용 오버행 길이

※자세한 내용은 540page를 참조해 주십시오.

모멘트 방향

MP MY MR

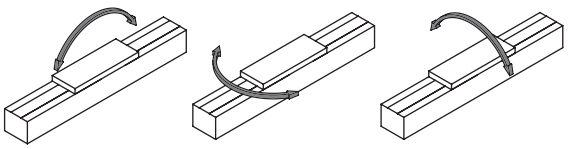

외형 치수도 모터 스트레이트 취부

●EBS-04LE

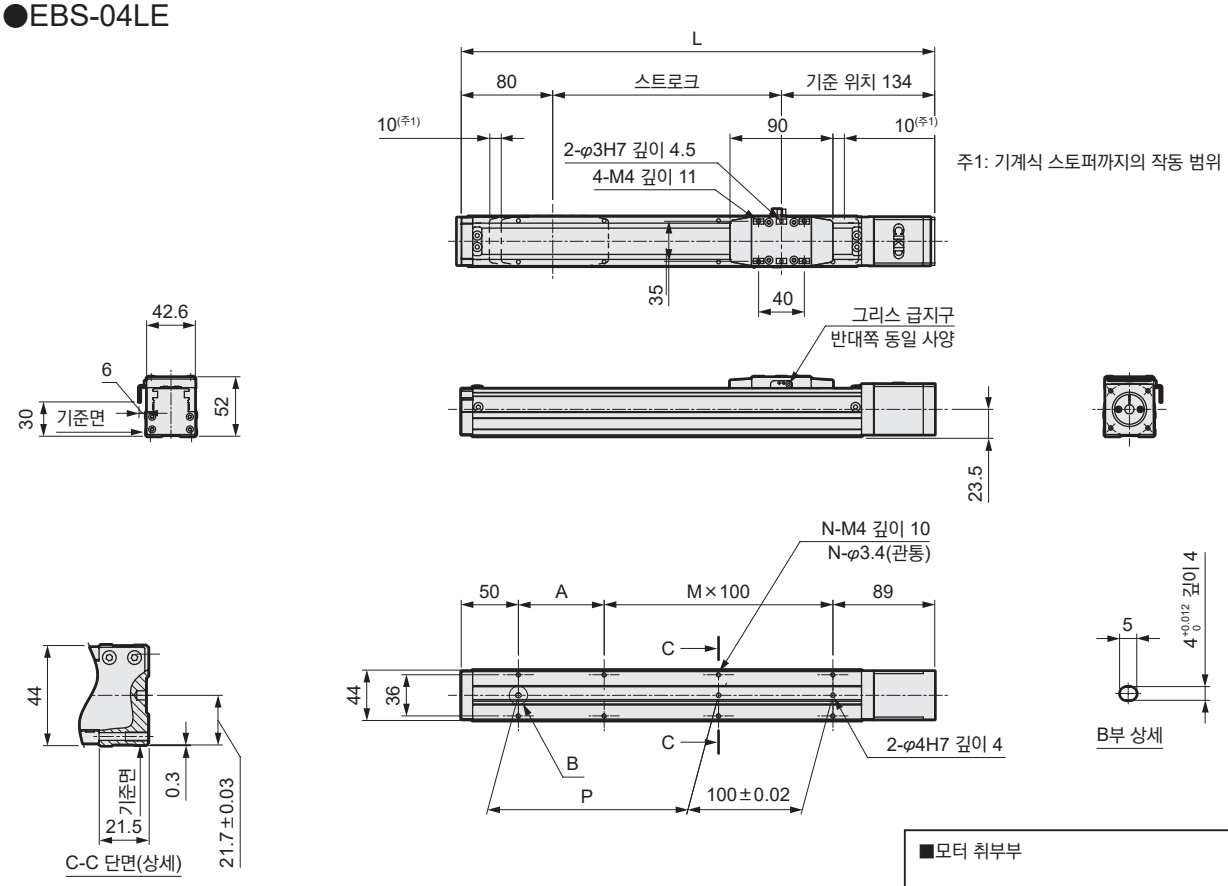

■원점 센서·리밋 센서 취부 시

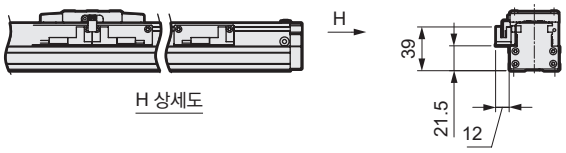

※스트로크 50mm인 경우, 센서는 양쪽에 취부해야 합니다.
또한 센서 도그는 양쪽에 취부됩니다.

■모터 취부부

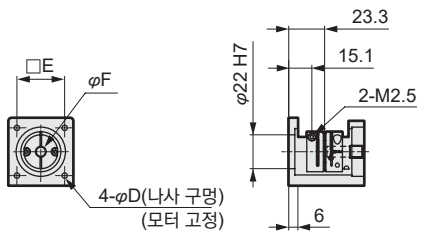

취부 모터 사양	D	E	F	모터 취부용 볼트
A	3.5	31	6	4-M3×L12
B	3.5	31	5	4-M3×L12

스트로크 기호	0050	0100	0150	0200	0250	0300	0350	0400	0450	0500
스트로크(mm)	50	100	150	200	250	300	350	400	450	500
L	264	314	364	414	464	514	564	614	664	714
A	25	75	25	75	25	75	25	75	25	75
M	1	1	2	2	3	3	4	4	5	5
N	6	6	8	8	10	10	12	12	14	14
P	25	75	125	175	225	275	325	375	425	475
질량(kg)	1.0	1.1	1.3	1.5	1.7	1.8	2.0	2.2	2.4	2.6

첨부품 일람

[모터 취부용 부품]

취부 모터 사양	커플링	모터 취부용 볼트	
		사이즈	수량
A	조립 출하	M3	4
B		M3	4

[원점 센서, 리밋 센서]

센서		
제조 회사	형식	첨부 수량
OMRON	EE-SX674	3

※센서 사양에 대해서는 548page를 참조해 주십시오.

전동 액추에이터(모터리스 사양) 슬라이더 타입

EBS-04L※

모터 접이 취부 타입

●스테핑 모터 사이즈: □42

RoHS

형번 표시 방법

EBS - 04 L R - 06 0300 N NN - A A N N

Ⓐ Ⓑ Ⓒ Ⓓ Ⓔ Ⓕ Ⓖ Ⓗ Ⓘ Ⓙ

Ⓐ보디 사이즈

04	본체 폭 44mm

Ⓑ모터

L	없음

Ⓒ모터 취부 방향

R	오른쪽 접이 취부
D	아래쪽 접이 취부
L	왼쪽 접이 취부

Ⓓ나사 리드

06	6mm
12	12mm

Ⓔ스트로크

0050	50mm
~	(50mm 단위)
0500	500mm

Ⓕ브레이크

N	없음

Ⓖ취부 모터 사양

A	취부 모터 사양은 오른쪽 표에서 선택해 주십시오.
B	

Ⓗ모터 사이즈

A	□42

Ⓘ원점 센서(주1)

N	없음
C	있음

Ⓙ리밋 센서(주1)

N	없음
B	있음

제조 회사	□42
Oriental Motor 주식회사	A
MinebeaMitsumi 주식회사	B
주식회사 Dyadic Systems	B

※모터 형번에 대해서는 519page를 참조해 주십시오.

주1: 원점 센서와 리밋 센서는 세트입니다. 한쪽이 '없음'인 경우에는 다른 쪽도 '없음'을 선택해 주십시오.

사양

적용 모터 사이즈		□42 스테핑 모터	
구동 방식		볼나사 φ10	
스트로크	mm	50~500	
나사 리드	mm	6	12
최대 가반 질량(주1)	kg 수평	20	12
	kg 수직	5	2
최고 속도	mm/s	300	600
정격 추력(주1)	N	141	71
반복 정도	mm	±0.01	
로스트 모션	mm	0.1 이하	
정적 허용 하중	N	1030	
정적 허용 모멘트	N·m	MP : 62 MY : 62 MR : 92	
구동부 질량	kg	0.3	
기타 관성	kg·cm²	0.09	
마찰 계수		0.03	
기계 효율		0.8	
접동 저항	N	6	
볼나사 길이		스트로크+200	
사용 주위 온도, 습도		0~40℃(동결 없을 것), 35~80% RH(결로 없을 것)	
보존 주위 온도, 습도		-10~50℃(동결 없을 것), 35~80% RH(결로 없을 것)	
환경		부식성 가스, 폭발성 가스, 분진 없을 것	

주1: 정격 추력, 최대 가반 질량의 값은 액추에이터 본체의 허용값이며, 실제 추력이나 가반 질량은 고객이 사용하는 모터에 의해 제한되는 것이 있습니다.

스트로크와 최고 속도

(mm/s)

나사 리드 \ 스트로크	50~500
6	300
12	600

※최고 속도는 고객이 취부한 모터가 3,000rpm의 회전 속도를 출력할 수 있는 제품인 경우에 해당됩니다.
스트로크에 따라 최고 속도가 제한됩니다. 제한 속도를 초과한 상태로 작동시키지 마십시오.

허용 오버행 길이

※자세한 내용은 540page를 참조해 주십시오.

모멘트 방향

MP MY MR

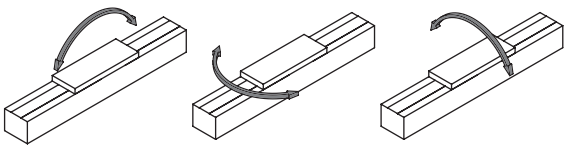

외형 치수도 모터 오른쪽 접이 취부

●EBS-04LR

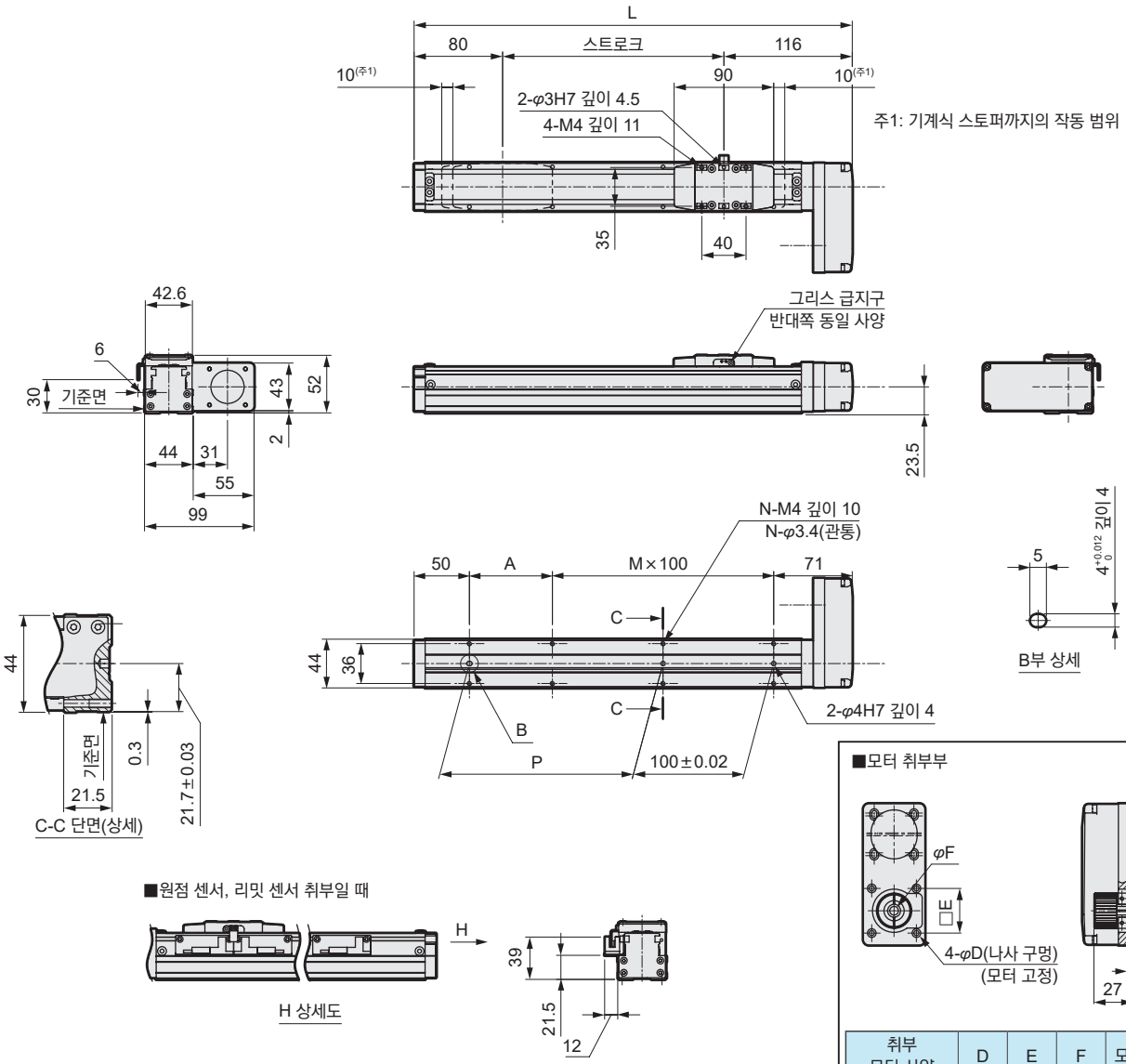

취부 모터 사양	D	E	F	모터 취부용 볼트
A	3.5	31	6	4-M3×L12
B	3.5	31	5	4-M3×L12

※스트로크 50mm인 경우, 센서는 양쪽에 취부해야 합니다.
또한 센서 도그는 양쪽에 취부됩니다.

스트로크 기호	0050	0100	0150	0200	0250	0300	0350	0400	0450	0500
스트로크(mm)	50	100	150	200	250	300	350	400	450	500
L	246	296	346	396	446	496	546	596	646	696
A	25	75	25	75	25	75	25	75	25	75
M	1	1	2	2	3	3	4	4	5	5
N	6	6	8	8	10	10	12	12	14	14
P	25	75	125	175	225	275	325	375	425	475
질량(kg)	1.0	1.2	1.4	1.7	1.8	1.9	2.1	2.3	2.5	2.7

첨부품 일람

[모터 취부용 부품]

취부 모터 사양	타이밍 벨트, Pulley	모터 취부용 볼트	
		사이즈	수량
A	첨부 출하	M3	4
B		M3	4

[원점 센서, 리밋 센서]

센서		
제조 회사	형식	첨부 수량
OMRON	EE-SX674	3

※센서 사양에 대해서는 548page를 참조해 주십시오.

외형 치수도 모터 아래쪽 접이 취부

●EBS-04LD

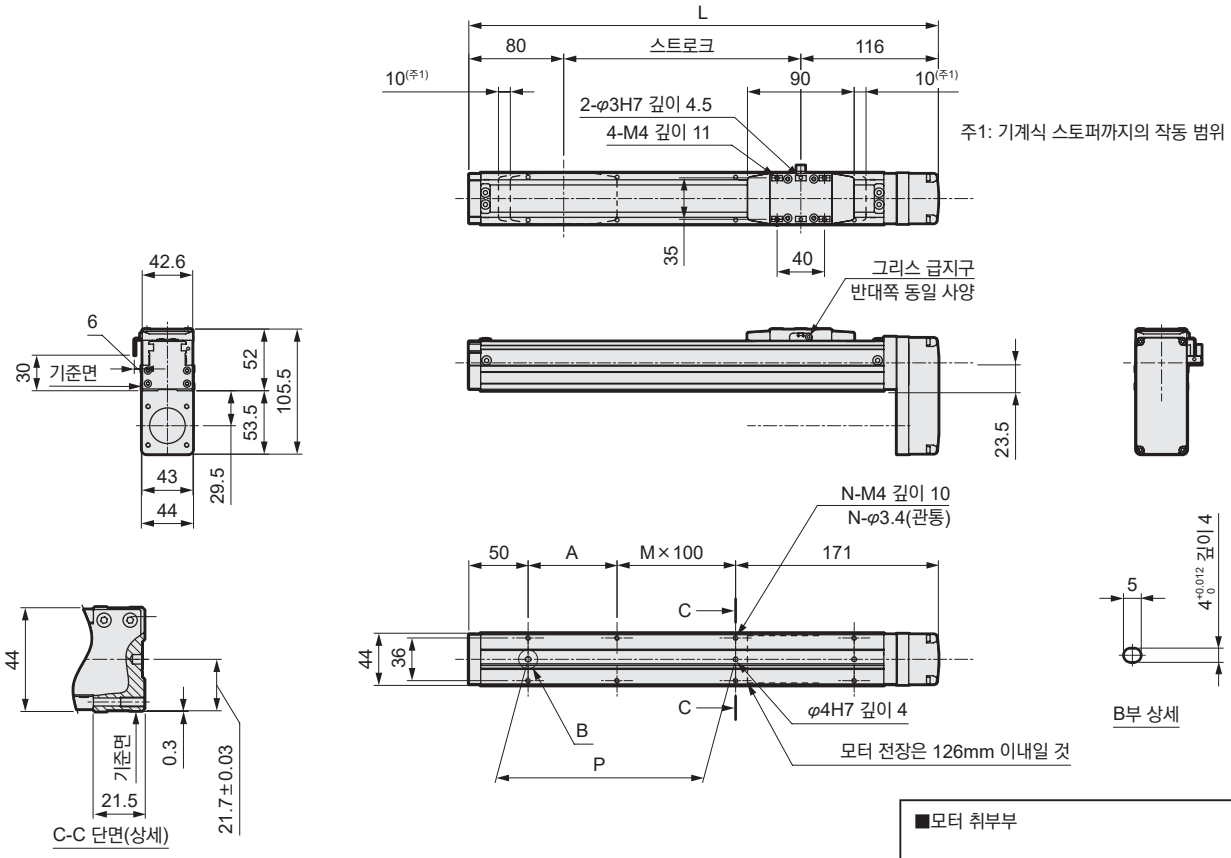

■원점 센서, 리밋 센서 취부일 때

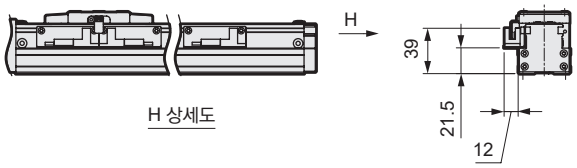

H 상세도

※스트로크 50mm인 경우, 센서는 양쪽에 취부해야 합니다.
또한 센서 도그는 양쪽에 취부됩니다.

■모터 취부부

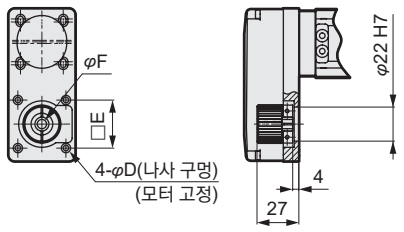

취부 모터 사양	D	E	F	모터 취부용 볼트
A	3.5	31	6	4-M3×L12
B	3.5	31	5	4-M3×L12

스트로크 기호	0050	0100	0150	0200	0250	0300	0350	0400	0450	0500
스트로크(mm)	50	100	150	200	250	300	350	400	450	500
L	246	296	346	396	446	496	546	596	646	696
A	25	75	25	75	25	75	25	75	25	75
M	0	0	1	1	2	2	3	3	4	4
N	4	4	6	6	8	8	10	10	12	12
P	25	75	125	175	225	275	325	375	425	475
질량(kg)	1.0	1.2	1.4	1.7	1.8	1.9	2.1	2.3	2.5	2.7

첨부품 일람

[모터 취부용 부품]

취부 모터 사양	타이밍 벨트, Pulley	모터 취부용 볼트	
		사이즈	수량
A	첨부 출하	M3	4
B		M3	4

[원점 센서, 리밋 센서]

센서		
제조 회사	형식	첨부 수량
OMRON	EE-SX674	3

※센서 사양에 대해서는 548page를 참조해 주십시오.

외형 치수도 모터 왼쪽 접이 취부

●EBS-04LL

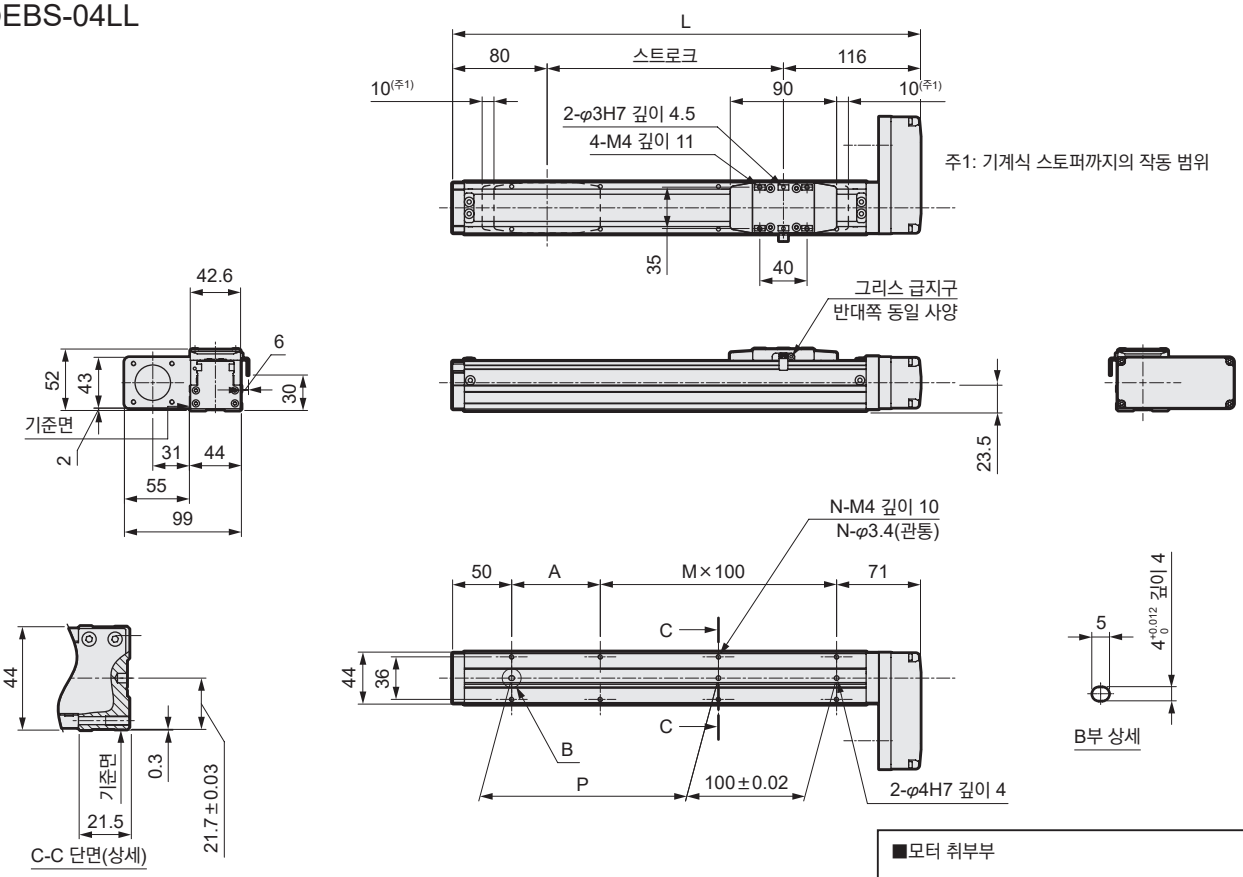

■원점 센서, 리밋 센서 취부일 때

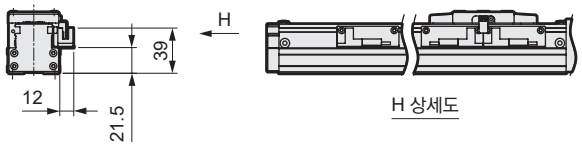

※스트로크 50mm인 경우, 센서는 양쪽에 취부해야 합니다.
또한 센서 도그는 양쪽에 취부됩니다.

■모터 취부부

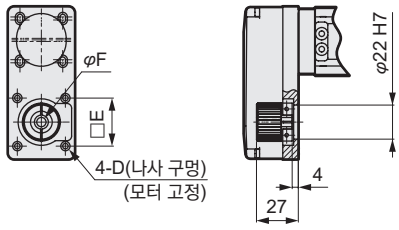

취부 모터 사양	D	E	F	모터 취부용 볼트
A	3.5	31	6	4-M3×L12
B	3.5	31	5	4-M3×L12

스트로크 기호	0050	0100	0150	0200	0250	0300	0350	0400	0450	0500
스트로크(mm)	50	100	150	200	250	300	350	400	450	500
L	246	296	346	396	446	496	546	596	646	696
A	25	75	25	75	25	75	25	75	25	75
M	1	1	2	2	3	3	4	4	5	5
N	6	6	8	8	10	10	12	12	14	14
P	25	75	125	175	225	275	325	375	425	475
질량(kg)	1.0	1.2	1.4	1.7	1.8	1.9	2.1	2.3	2.5	2.7

첨부품 일람

[모터 취부용 부품]

취부 모터 사양	타이밍 벨트, Pulley	모터 취부용 볼트	
		사이즈	수량
A	첨부 출하	M3	4
B		M3	4

[원점 센서, 리밋 센서]

센서		
제조 회사	형식	첨부 수량
OMRON	EE-SX674	3

※센서 사양에 대해서는 548page를 참조해 주십시오.

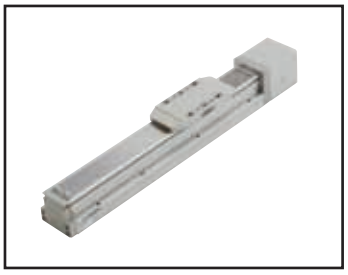

전동 액추에이터(모터리스 사양) 슬라이더 타입

EBS-05LE

모터 스트레이트 취부 타입

●스테핑 모터 사이즈: □42

RoHS

형번 표시 방법

EBS - 05 L E - 02 0300 N NN - A A N N

Ⓐ Ⓑ Ⓒ Ⓓ Ⓔ Ⓕ Ⓖ Ⓗ Ⓘ Ⓙ

Ⓐ보디 사이즈

05	본체 폭 54mm

Ⓑ모터

L	없음

Ⓒ모터 취부 방향

E	스트레이트 취부

Ⓓ나사 리드

02	2mm
05	5mm
10	10mm
20	20mm

Ⓔ스트로크

0050 ~ 0800	50mm (50mm 단위) 800mm

Ⓕ브레이크

N	없음

Ⓖ취부 모터 사양

A	취부 모터 사양은 오른쪽 표에서 선택해 주십시오.
B	

Ⓗ모터 사이즈

A	□42

Ⓘ원점 센서(주1)

N	없음
C	있음

Ⓙ리밋 센서(주1)

N	없음
B	있음

제조 회사	□42
Oriental Motor 주식회사	A
MinebeaMitsumi 주식회사	B
주식회사 Dyadic Systems	B

※모터 형번에 대해서는 519page를 참조해 주십시오.

주1: 원점 센서와 리밋 센서는 세트입니다. 한쪽이 '없음'인 경우에는 다른 쪽도 '없음'을 선택해 주십시오.

사양

적용 모터 사이즈		□42 스테핑 모터			
구동 방식		볼나사 φ12			
스트로크	mm	50~800			
나사 리드	mm	2	5	10	20
최대 가반 질량(주1)	kg 수평	30	30	15	10
	kg 수직	10	10	5	2.5
최고 속도	mm/s	100	250	500	1000
정격 추력(주1)	N	854	341	170	85
반복 정도	mm	±0.01			
로스트 모션	mm	0.1 이하			
정적 허용 하중	N	1168			
정적 허용 모멘트	N·m	MP : 103 MY : 103 MR : 144			
구동부 질량	kg	0.7			
기타 관성	kg·cm²	0.09			
마찰 계수		0.03			
기계 효율		0.8			
접동 저항	N	6			
볼나사 길이		스트로크+200			
사용 주위 온도, 습도		0~40℃(동결 없을 것), 35~80% RH(결로 없을 것)			
보존 주위 온도, 습도		-10~50℃(동결 없을 것), 35~80% RH(결로 없을 것)			
환경		부식성 가스, 폭발성 가스, 분진 없을 것			

주1: 정격 추력, 최대 가반 질량의 값은 액추에이터 본체의 허용값이며, 실제 추력이나 가반 질량은 고객이 사용하는 모터에 의해 제한되는 것이 있습니다.

스트로크와 최고 속도

(mm/s)

나사 리드 \ 스트로크	50~600	650	700	750	800
2	100	90	80	70	60
5	250	225	200	175	150
10	500	450	400	350	300
20	1000	900	800	700	600

※최고 속도는 고객이 취부한 모터가 3,000rpm의 회전 속도를 출력할 수 있는 제품인 경우에 해당됩니다.
스트로크에 따라 최고 속도가 제한됩니다. 제한 속도를 초과한 상태로 작동시키지 마십시오.

허용 오버행 길이

※자세한 내용은 540page를 참조해 주십시오.

모멘트 방향

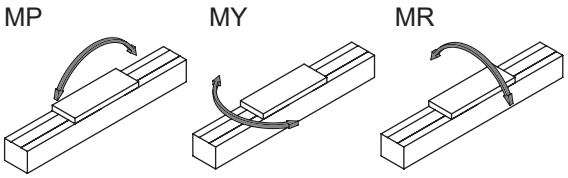

외형 치수도 모터 스트레이트 취부

●EBS-05LE

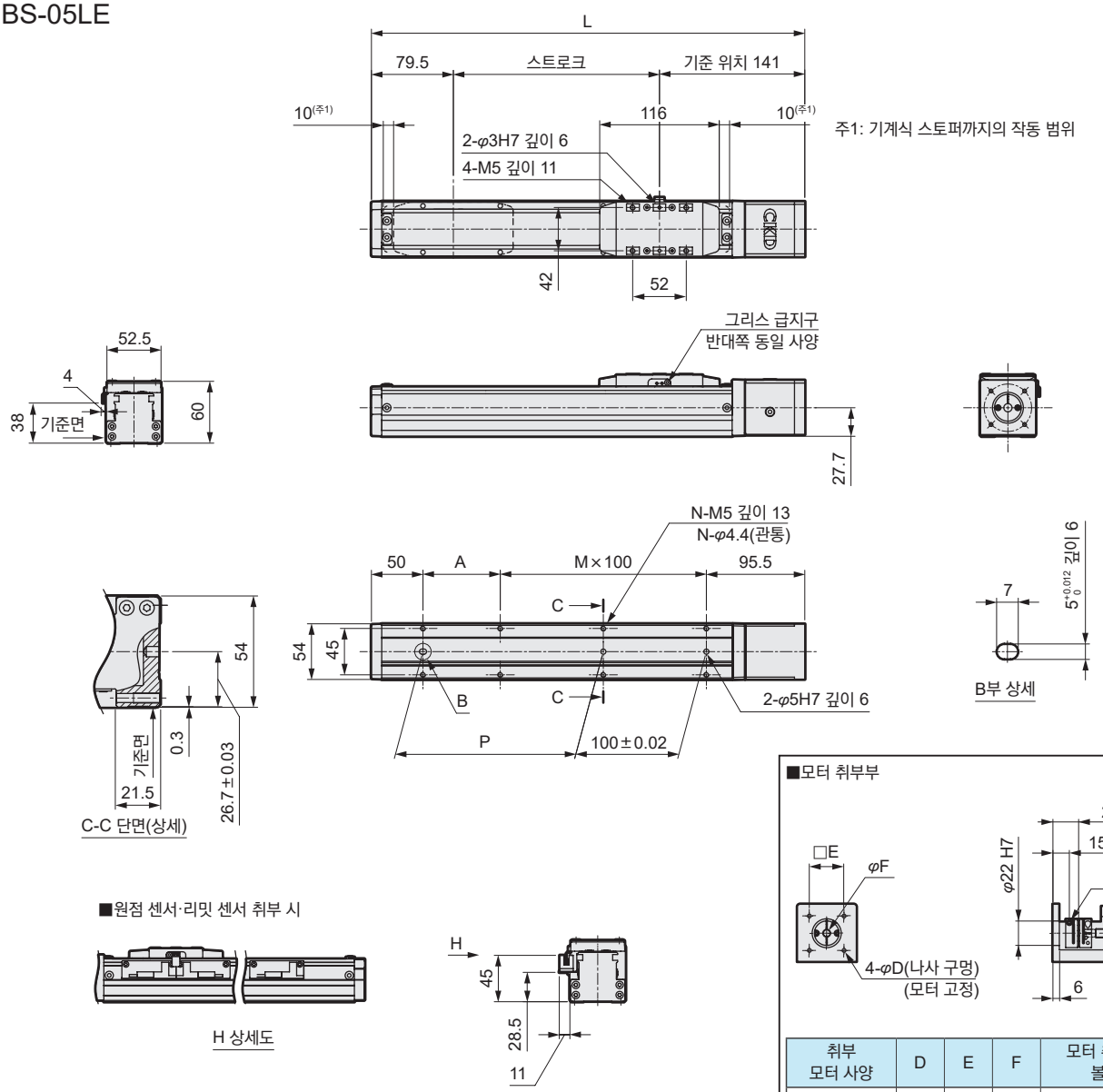

취부 모터 사양	D	E	F	모터 취부용 볼트
A	3.5	31	6	4-M3×L12
B	3.5	31	5	4-M3×L12

※스트로크 50mm인 경우, 센서는 양쪽에 취부해야 합니다.
또한 센서 도그는 양쪽에 취부됩니다.

스트로크 기호	0050	0100	0150	0200	0250	0300	0350	0400	0450	0500	0550	0600	0650	0700	0750	0800
스트로크(mm)	50	100	150	200	250	300	350	400	450	500	550	600	650	700	750	800
L	270.5	320.5	370.5	420.5	470.5	520.5	570.5	620.5	670.5	720.5	770.5	820.5	870.5	920.5	970.5	1020.5
A	25	75	25	75	25	75	25	75	25	75	25	75	25	75	25	75
M	1	1	2	2	3	3	4	4	5	5	6	6	7	7	8	8
N	6	6	8	8	10	10	12	12	14	14	16	16	18	18	20	20
P	25	75	125	175	225	275	325	375	425	475	525	575	625	675	725	775
질량(kg)	1.8	1.9	2.1	2.2	2.4	2.5	2.7	2.8	3.0	3.1	3.2	3.4	3.5	3.7	3.8	4.0

첨부품 일람

[모터 취부용 부품]

취부 모터 사양	커플링	모터 취부용 볼트	
		사이즈	수량
A	조립 출하	M3	4
B		M3	4

[원점 센서, 리밋 센서]

제조 회사	형식	첨부 수량
OMRON	EE-SX674	3

※센서 사양에 대해서는 548page를 참조해 주십시오.

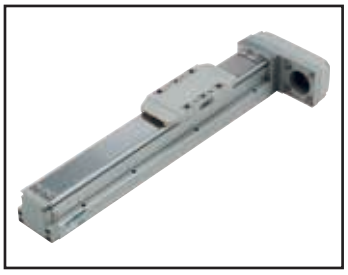

전동 액추에이터(모터리스 사양) 슬라이더 타입

EBS-05L※

모터 접이 취부 타입

●스테핑 모터 사이즈: □42

RoHS

형번 표시 방법

EBS - 05 L R - 02 0300 N NN - A A N N

Ⓐ Ⓑ Ⓒ Ⓓ Ⓔ Ⓕ Ⓖ Ⓗ Ⓘ Ⓙ

Ⓐ보디 사이즈

05	본체 폭 54mm

Ⓑ모터

L	없음

Ⓒ모터 취부 방향

R	오른쪽 접이 취부
D	아래쪽 접이 취부
L	왼쪽 접이 취부

Ⓓ나사 리드

02	2mm
05	5mm
10	10mm
20	20mm

Ⓔ스트로크

0050 ~ 0800	50mm (50mm 단위) 800mm

Ⓕ브레이크

N	없음

Ⓖ취부 모터 사양

A	취부 모터 사양은 오른쪽 표에서 선택해 주십시오.
B	

Ⓗ모터 사이즈

A	□42

Ⓘ원점 센서(주1)

N	없음
C	있음

Ⓙ리밋 센서(주1)

N	없음
B	있음

제조 회사	□42
Oriental Motor 주식회사	A
MinebeaMitsumi 주식회사	B
주식회사 Dyadic Systems	B

※모터 형번에 대해서는 519page를 참조해 주십시오.

주1: 원점 센서와 리밋 센서는 세트입니다. 한쪽이 '없음'인 경우에는 다른 쪽도 '없음'을 선택해 주십시오.

사양

적용 모터 사이즈		□42 스테핑 모터			
구동 방식		볼나사 φ12			
스트로크	mm	50~800			
나사 리드		2	5	10	20
최대 가반 질량	kg 수평	30	30	15	10
	kg 수직	10	10	5	2.5
최고 속도	mm/s	100	250	500	1000
정격 추력(주1)	N	854	341	170	85
반복 정도	mm	±0.01			
로스트 모션	mm	0.1 이하			
정적 허용 하중	N	1168			
정적 허용 모멘트	N·m	MP : 103 MY : 103 MR : 144			
구동부 질량	kg	0.7			
기타 관성	kg·cm²	0.09			
마찰 계수		0.03			
기계 효율		0.8			
접동 저항	N	6			
볼나사 길이		스트로크+200			
사용 주위 온도, 습도		0~40℃(동결 없을 것), 35~80% RH(결로 없을 것)			
보존 주위 온도, 습도		-10~50℃(동결 없을 것), 35~80% RH(결로 없을 것)			
환경		부식성 가스, 폭발성 가스, 분진 없을 것			

주1: 정격 추력, 최대 가반 질량의 값은 액추에이터 본체의 허용값이며, 실제 추력이나 가반 질량은 고객이 사용하는 모터에 의해 제한되는 것이 있습니다.

스트로크와 최고 속도

(mm/s)

리드 \ 스트로크	50~600	650	700	750	800
2	100	90	80	70	60
5	250	225	200	175	150
10	500	450	400	350	300
20	1000	900	800	700	600

※최고 속도는 고객이 취부한 모터가 3,000rpm의 회전 속도를 출력할 수 있는 제품인 경우에 해당됩니다.
스트로크에 따라 최고 속도가 제한됩니다. 제한 속도를 초과한 상태로 작동시키지 마십시오.

허용 오버행 길이

※자세한 내용은 540page를 참조해 주십시오.

모멘트 방향

MP MY MR

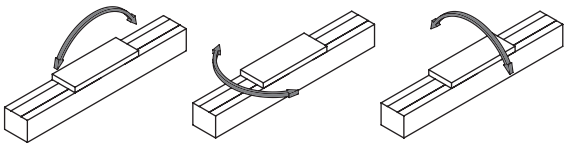

외형 치수도 모터 오른쪽 접이 취부

● EBS-05LR

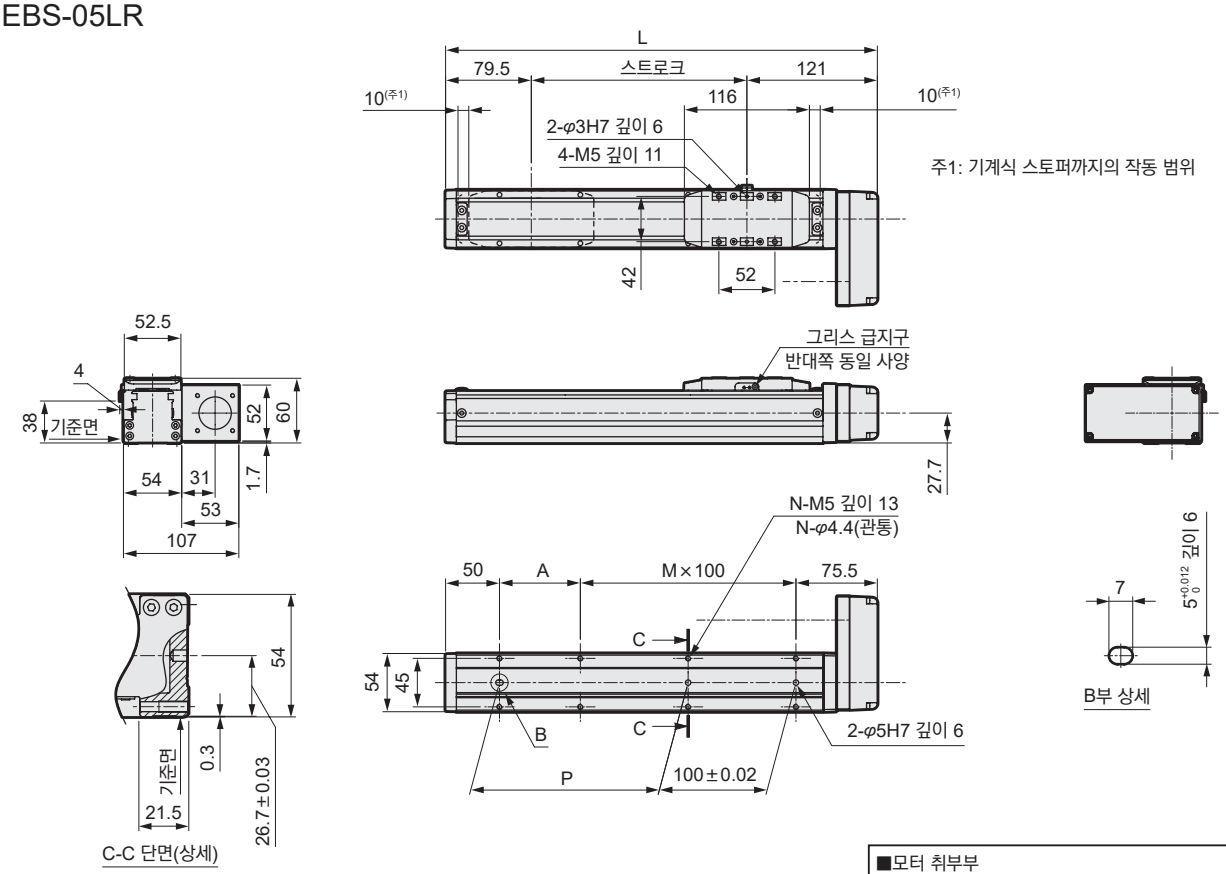

■원점 센서, 리밋 센서 취부일 때

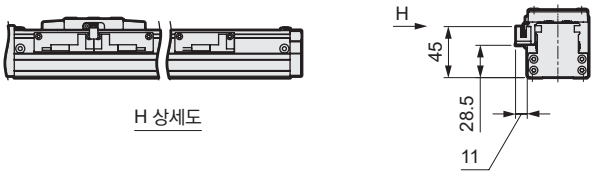

H 상세도

※스트로크 50mm인 경우, 센서는 양쪽에 취부해야 합니다.
또한 센서 도그는 양쪽에 취부됩니다.

■모터 취부부

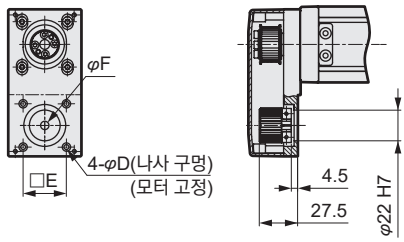

취부 모터 사양	D	E	F	모터 나사
A	3.5	31	6	4-M3×L12
B	3.5	31	5	4-M3×L12

스트로크 기호	0050	0100	0150	0200	0250	0300	0350	0400	0450	0500	0550	0600	0650	0700	0750	0800
스트로크(mm)	50	100	150	200	250	300	350	400	450	500	550	600	650	700	750	800
L	250.5	300.5	350.5	400.5	450.5	500.5	550.5	600.5	650.5	700.5	750.5	800.5	850.5	900.5	950.5	1000.5
A	25	75	25	75	25	75	25	75	25	75	25	75	25	75	25	75
M	1	1	2	2	3	3	4	4	5	5	6	6	7	7	8	8
N	6	6	8	8	10	10	12	12	14	14	16	16	18	18	20	20
P	25	75	125	175	225	275	325	375	425	475	525	575	625	675	725	775
질량(kg)	1.8	2.0	2.1	2.2	2.4	2.5	2.7	2.8	3.0	3.1	3.3	3.4	3.5	3.7	3.8	4.0

첨부품 일람

[접이형]

취부 모터 사양	타이밍 벨트, Pulley	모터 취부용 볼트	
		사이즈	첨부 수량
A	첨부 출하	M3	4
B		M3	4

[원점 센서·리밋 센서 선택 시]

센서		
제조 회사	형식	첨부 수량
OMRON	EE-SX674	3

※센서 사양에 대해서는 548page를 참조해 주십시오.

EBS-05L※

외형 치수도 모터 아래쪽 접이 취부

●EBS-05LD

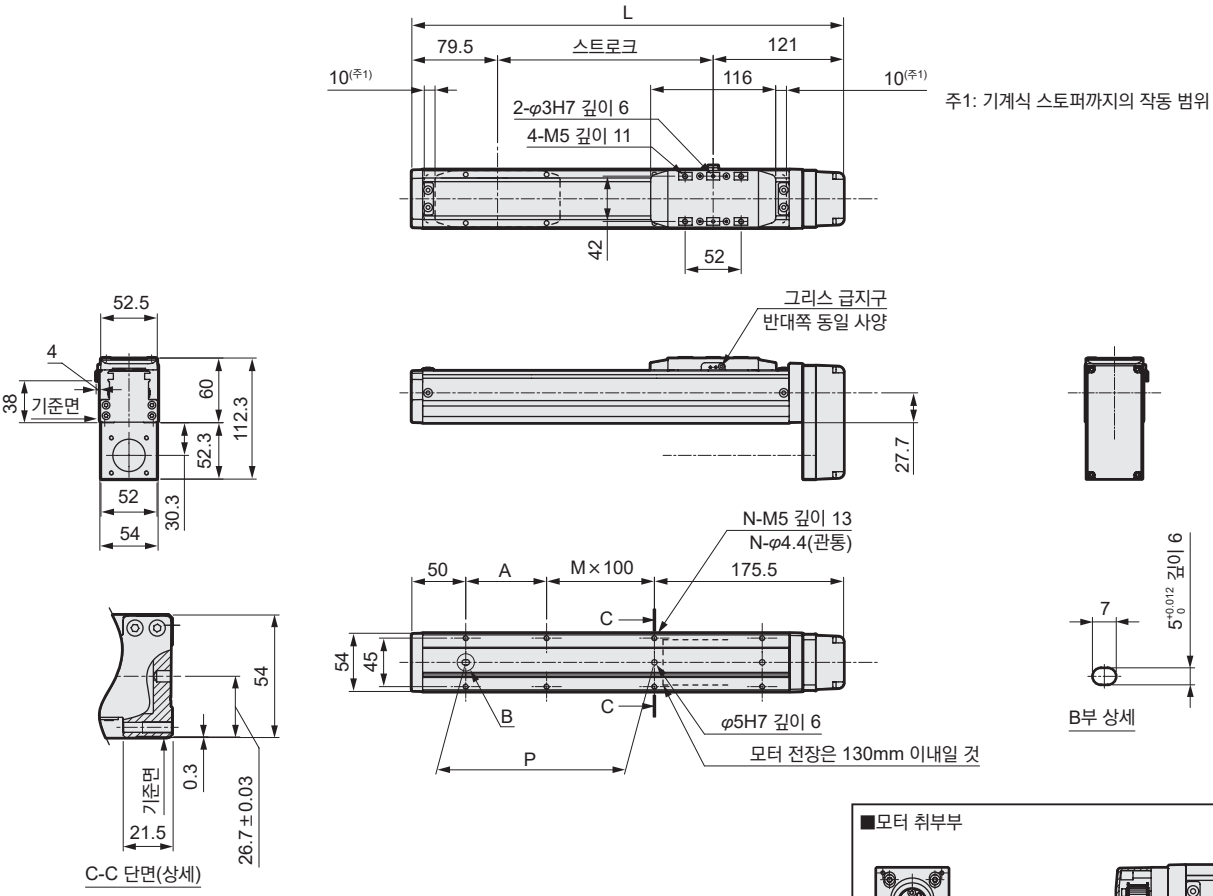

■원점 센서, 리밋 센서 취부일 때

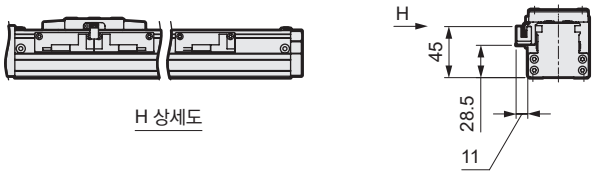

※스트로크 50mm인 경우, 센서는 양쪽에 취부해야 합니다.
또한 센서 도그는 양쪽에 취부됩니다.

■모터 취부부

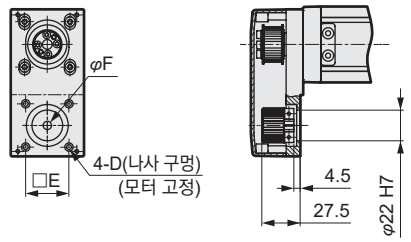

취부 모터 사양	D	E	F	모터 나사
A	3.5	31	6	4-M3×L12
B	3.5	31	5	4-M3×L12

스트로크 기호	0050	0100	0150	0200	0250	0300	0350	0400	0450	0500	0550	0600	0650	0700	0750	0800
스트로크(mm)	50	100	150	200	250	300	350	400	450	500	550	600	650	700	750	800
L	250.5	300.5	350.5	400.5	450.5	500.5	550.5	600.5	650.5	700.5	750.5	800.5	850.5	900.5	950.5	1000.5
A	25	75	25	75	25	75	25	75	25	75	25	75	25	75	25	75
M	0	0	1	1	2	2	3	3	4	4	5	5	6	6	7	7
N	4	4	6	6	8	8	10	10	12	12	14	14	16	16	18	18
P	25	75	125	175	225	275	325	375	425	475	525	575	625	675	725	775
질량(kg)	1.8	2.0	2.1	2.2	2.4	2.5	2.7	2.8	3.0	3.1	3.3	3.4	3.5	3.7	3.8	4.0

첨부품 일람

[접이형]

취부 모터 사양	타이밍 벨트, Pulley	모터 취부용 볼트	
		사이즈	첨부 수량
A	첨부 출하	M3	4
B		M3	4

[원점 센서·리밋 센서 선택 시]

센서		
제조 회사	형식	첨부 수량
OMRON	EE-SX674	3

※센서 사양에 대해서는 548page를 참조해 주십시오.

외형 치수도 모터 왼쪽 접이 취부

●EBS-05LL

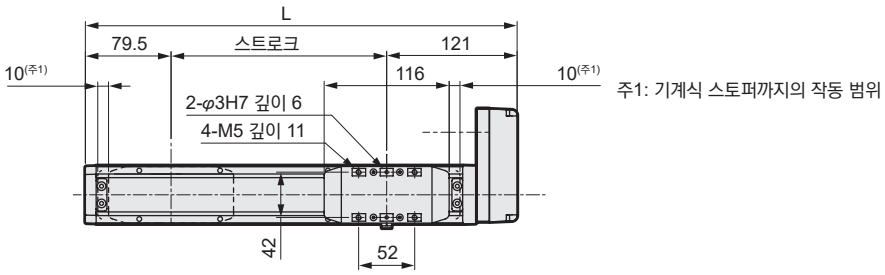

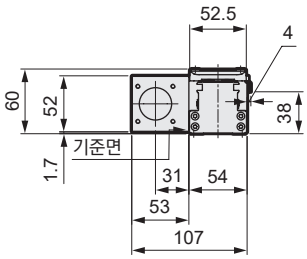

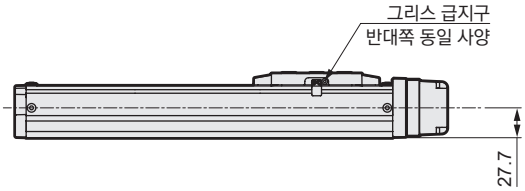

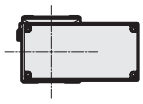

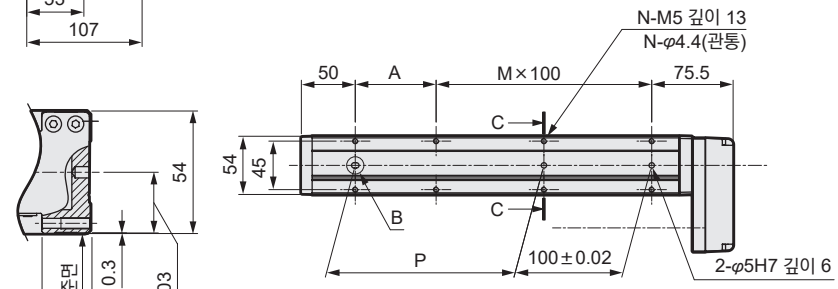

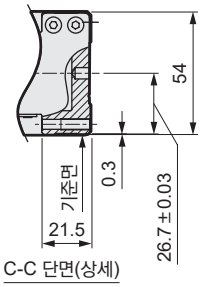

C-C 단면(상세)

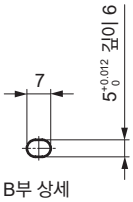

B부 상세

■원점 센서, 리밋 센서 취부일 때

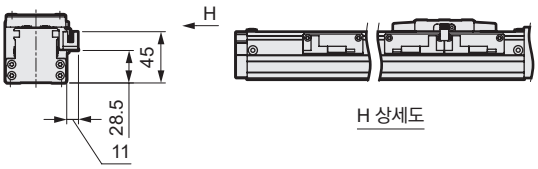

H 상세도

※스트로크 50mm인 경우, 센서는 양쪽에 취부해야 합니다.
또한 센서 도그는 양쪽에 취부됩니다.

■모터 취부부

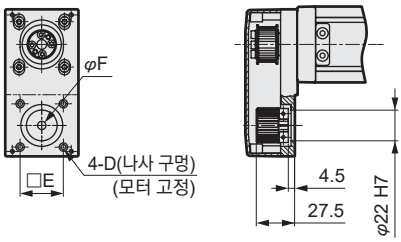

취부 모터 사양	D	E	F	모터 나사
A	3.5	31	6	4-M3×L12
B	3.5	31	5	4-M3×L12

스트로크 기호	0050	0100	0150	0200	0250	0300	0350	0400	0450	0500	0550	0600	0650	0700	0750	0800
스트로크(mm)	50	100	150	200	250	300	350	400	450	500	550	600	650	700	750	800
L	250.5	300.5	350.5	400.5	450.5	500.5	550.5	600.5	650.5	700.5	750.5	800.5	850.5	900.5	950.5	1000.5
A	25	75	25	75	25	75	25	75	25	75	25	75	25	75	25	75
M	1	1	2	2	3	3	4	4	5	5	6	6	7	7	8	8
N	6	6	8	8	10	10	12	12	14	14	16	16	18	18	20	20
P	25	75	125	175	225	275	325	375	425	475	525	575	625	675	725	775
질량(kg)	1.8	2.0	2.1	2.2	2.4	2.5	2.7	2.8	3.0	3.1	3.3	3.4	3.5	3.7	3.8	4.0

첨부품 일람

[접이형]

취부 모터 사양	타이밍 벨트, Pulley	모터 취부용 볼트	
		사이즈	첨부 수량
A	첨부 출하	M3	4
B		M3	4

[원점 센서·리밋 센서 선택 시]

센서		
제조 회사	형식	첨부 수량
OMRON	EE-SX674	3

※센서 사양에 대해서는 548page를 참조해 주십시오.

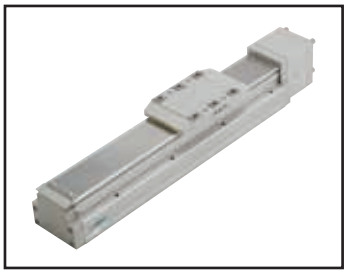

전동 액추에이터(모터리스 사양) 슬라이더 타입

EBS-08LE

모터 스트레이트 취부 타입

●스테핑 모터 사이즈: □56, □60

RoHS

형번 표시 방법

EBS - 08 L E - 05 0300 N NN - A B N N

Ⓐ Ⓑ Ⓒ Ⓓ Ⓔ Ⓕ Ⓖ Ⓗ Ⓘ Ⓙ

Ⓐ보디 사이즈

08	본체 폭 82mm

Ⓑ모터

L	없음

Ⓒ모터 취부 방향

E	스트레이트 취부

Ⓓ나사 리드

05	5mm
10	10mm
20	20mm

Ⓔ스트로크

0050 ~ 1100	50mm (50mm 단위) 1100mm

Ⓕ브레이크

N	없음

Ⓖ취부 모터 사양

A	취부 모터 사양은 오른쪽 표에서 선택해 주십시오.
B	
C	

Ⓗ모터 사이즈

B	□56
C	□60

Ⓘ원점 센서(주1)

N	없음
C	있음

Ⓙ리밋 센서(주1)

N	없음
B	있음

제조 회사	□56	□60
Oriental Motor 주식회사	—	A
MinebeaMitsumi 주식회사	B	—
주식회사 Dyadic Systems	C	—

※모터 형번에 대해서는 519page를 참조해 주십시오.

주1: 원점 센서와 리밋 센서는 세트입니다. 한쪽이 '없음'인 경우에는 다른 쪽도 '없음'을 선택해 주십시오.

사양

적용 모터 사이즈		□56, □60 스테핑 모터		
구동 방식		볼나사 φ16		
스트로크	mm	50~1100		
나사 리드	mm	5	10	20
최대 가반 질량(주1)	kg 수평	50	30	12
	kg 수직	15	8	2.5
최고 속도	mm/s	250	500	1000
정격 추력(주1)	N	683	341	174
반복 정도	mm	±0.01		
로스트 모션	mm	0.1 이하		
정적 허용 하중	N	2781		
정적 허용 모멘트	N·m	MP : 203 MY : 203 MR : 336		
구동부 질량	kg	1.6		
기타 관성	kg·cm²	0.24		
마찰 계수		0.03		
기계 효율		0.8		
접동 저항	N	20		
볼나사 길이		스트로크+200		
사용 주위 온도, 습도		0~40℃(동결 없을 것), 35~80% RH(결로 없을 것)		
보존 주위 온도, 습도		-10~50℃(동결 없을 것), 35~80% RH(결로 없을 것)		
환경		부식성 가스, 폭발성 가스, 분진 없을 것		

주1: 정격 추력, 최대 가반 질량의 값은 액추에이터 본체의 허용값이며, 실제 추력이나 가반 질량은 고객이 사용하는 모터에 의해 제한되는 것이 있습니다.

스트로크와 최고 속도

(mm/s)

나사 리드 \ 스트로크	50~700	750	800	850	900	950	1000	1050	1100
5	250	225	200	175	150	125	100	75	50
10	500	450	400	350	300	250	200	150	100
20	1000	900	800	700	600	500	400	300	200

※최고 속도는 고객이 취부한 모터가 3,000rpm의 회전 속도를 출력할 수 있는 제품인 경우에 해당됩니다.
스트로크에 따라 최고 속도가 제한됩니다. 제한 속도를 초과한 상태로 작동시키지 마십시오.

허용 오버행 길이

※자세한 내용은 540page를 참조해 주십시오.

모멘트 방향

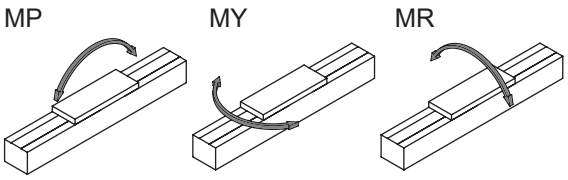

외형 치수도 모터 스트레이트 취부

●EBS-08LE

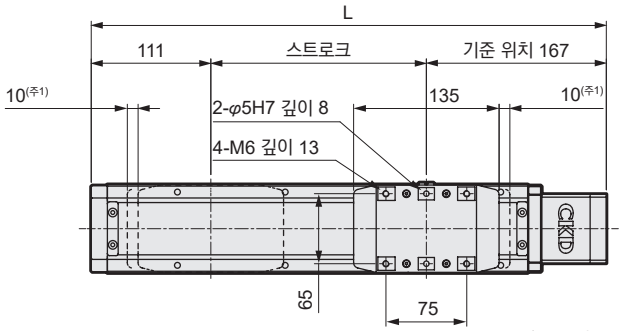

주1: 기계식 스토퍼까지의 작동 범위

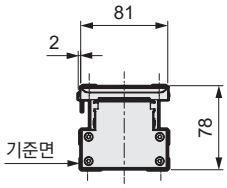

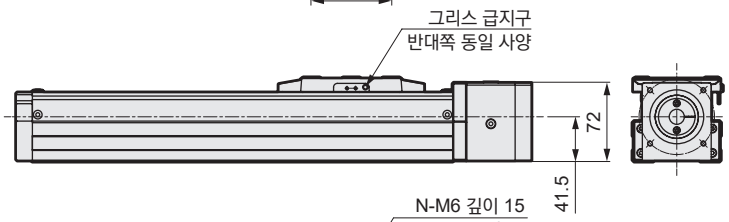

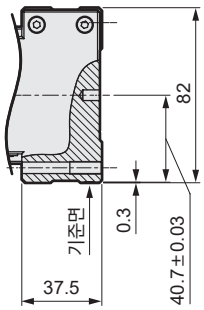

C-C 단면(상세)

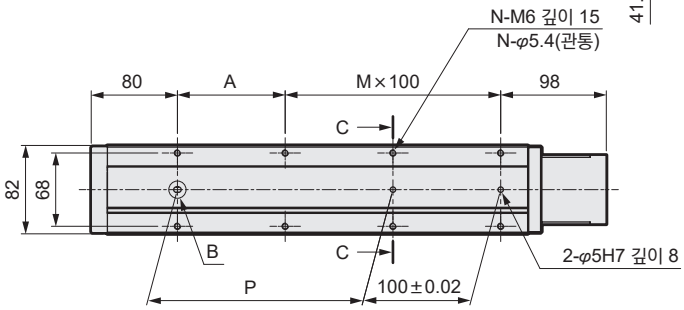

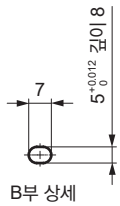

B부 상세

■원점 센서·리밋 센서 취부 시

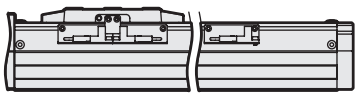

H 상세도

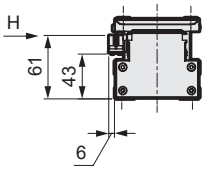

※스트로크 50mm인 경우, 센서는 양쪽에 취부해야 합니다.
또한 센서 도그는 양쪽에 취부됩니다.

■모터 취부부

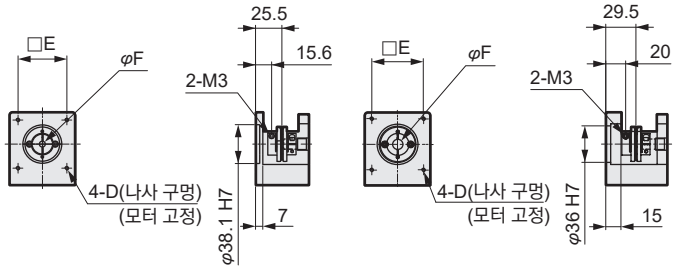

취부 모터 사양		D	E	F	모터 나사
A	□60	M4 깊이 10	50	10	4-M4×L16
B	□56	M4 깊이 8	47.14	6.35	4-M4×L12
C	□56	M4 깊이 8	47.14	8	4-M4×L12

스트로크 기호	0050	0100	0150	0200	0250	0300	0350	0400	0450	0500	0550	0600	0650	0700	0750	0800	0850	0900	0950	1000	1050	1100
스트로크(mm)	50	100	150	200	250	300	350	400	450	500	550	600	650	700	750	800	850	900	950	1000	1050	1100
L	328	378	428	478	528	578	628	678	728	778	828	878	928	978	1028	1078	1128	1178	1228	1278	1328	1378
A	50	100	50	100	50	100	50	100	50	100	50	100	50	100	50	100	50	100	50	100	50	100
M	1	1	2	2	3	3	4	4	5	5	6	6	7	7	8	8	9	9	10	10	11	11
N	6	6	8	8	10	10	12	12	14	14	16	16	18	18	20	20	22	22	24	24	26	26
P	50	100	150	200	250	300	350	400	450	500	550	600	650	700	750	800	850	900	950	1000	1050	1100
질량(kg)	4.3	4.6	4.9	5.2	5.6	5.9	6.2	6.6	6.9	7.2	7.5	7.9	8.2	8.5	8.8	9.2	9.5	9.8	10.2	10.5	10.8	11.1

첨부품 일람

[모터 취부용 부품]

취부 모터 사양	커플링	모터 취부용 볼트	
		사이즈	수량
A	조립 출하	M4	4
B		M4	4
C		M4	4

[원점 센서, 리밋 센서]

제조 회사	형식	첨부 수량
OMRON	EE-SX674	3

※센서 사양에 대해서는 548page를 참조해 주십시오.

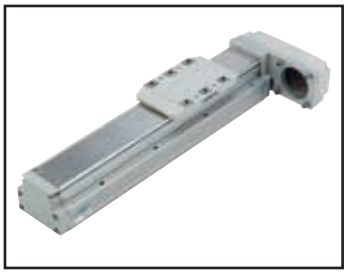

전동 액추에이터(모터리스 사양) 슬라이더 타입

EBS-08L※

모터 접이 취부 타입

●스테핑 모터 사이즈: □56, □60

RoHS

형번 표시 방법

EBS - 08 L E - 05 0300 N NN - A B N N

Ⓐ Ⓑ Ⓒ Ⓓ Ⓔ Ⓕ Ⓖ Ⓗ Ⓘ Ⓙ

Ⓐ보디 사이즈

08	본체 폭 82mm

Ⓑ모터

L	없음

Ⓒ모터 취부 방향

R	오른쪽 접이 취부
D	아래쪽 접이 취부
L	왼쪽 접이 취부

Ⓓ나사 리드

05	5mm
10	10mm
20	20mm

Ⓔ스트로크

0050 ~ 1100	50mm (50mm 단위) 1100mm

Ⓕ브레이크

N	없음

Ⓖ취부 모터 사양

A B C	취부 모터 사양은 오른쪽 표에서 선택해 주십시오.

Ⓗ모터 사이즈

B	□56
C	□60

Ⓘ원점 센서(주1)

N	없음
C	있음

Ⓙ리밋 센서(주1)

N	없음
B	있음

제조 회사	□56	□60
Oriental Motor 주식회사	—	A
MinebeaMitsumi 주식회사	B	—
주식회사 Dyadic Systems	C	—

※모터 형번에 대해서는 519page를 참조해 주십시오.

주1: 원점 센서와 리밋 센서는 세트입니다. 한쪽이 '없음'인 경우에는 다른 쪽도 '없음'을 선택해 주십시오.

사양

적용 모터 사이즈		□56, □60 스테핑 모터		
구동 방식		볼나사 φ16		
스트로크	mm	50~1100		
나사 리드		5	10	20
최대 가반 질량 kg	수평	50	30	12
	수직	15	8	2.5
최고 속도	mm/s	250	500	1000
정격 추력	N	683	341	174
반복 정도	mm	±0.01		
로스트 모션	mm	0.1 이하		
정적 허용 하중	N	2781		
정적 허용 모멘트	N·m	MP : 203 MY : 203 MR : 336		
구동부 질량	kg	1.6		
기타 관성	kg·cm²	0.52		
마찰 계수		0.03		
기계 효율		0.8		
접동 저항	N	20		
볼나사 길이		스트로크+200		
사용 주위 온도, 습도		0~40℃(동결 없을 것), 35~80% RH(결로 없을 것)		
보존 주위 온도, 습도		-10~50℃(동결 없을 것), 35~80% RH(결로 없을 것)		
환경		부식성 가스, 폭발성 가스, 분진 없을 것		

주1: 정격 추력, 최대 가반 질량의 값은 액추에이터 본체의 허용값이며, 실제 추력이나 가반 질량은 고객이 사용하는 모터에 의해 제한되는 것이 있습니다.

스트로크와 최고 속도

(mm/s)

리드 \ 스트로크	50~700	750	800	850	900	950	1000	1050	1100
5	250	225	200	175	150	125	100	75	50
10	500	450	400	350	300	250	200	150	100
20	1000	900	800	700	600	500	400	300	200

※최고 속도는 고객이 취부한 모터가 3,000rpm의 회전 속도를 출력할 수 있는 제품인 경우에 해당됩니다.
스트로크에 따라 최고 속도가 제한됩니다. 제한 속도를 초과한 상태로 작동시키지 마십시오.

허용 오버행 길이

※자세한 내용은 540page를 참조해 주십시오.

모멘트 방향

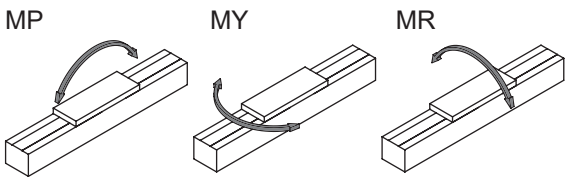

외형 치수도 모터 오른쪽 접이 취부

● EBS-08LR

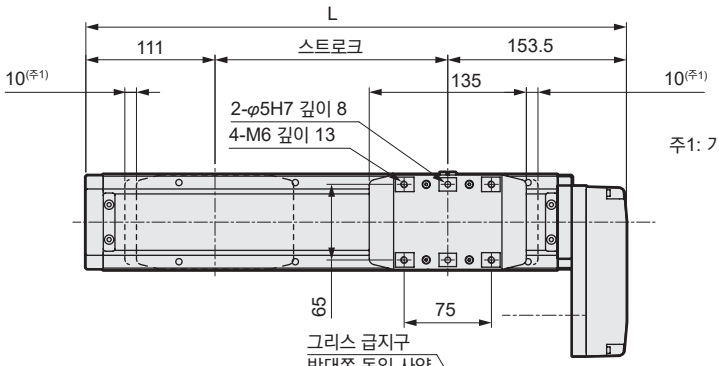

주1: 기계식 스토퍼까지의 작동 범위

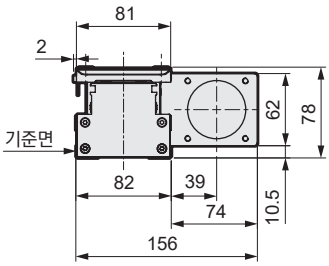

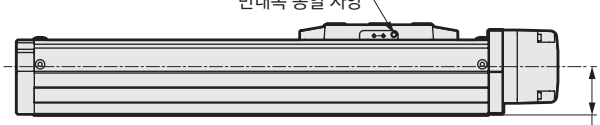

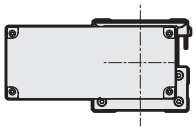

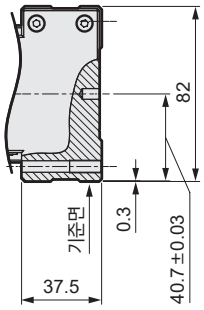

C-C 단면(상세)

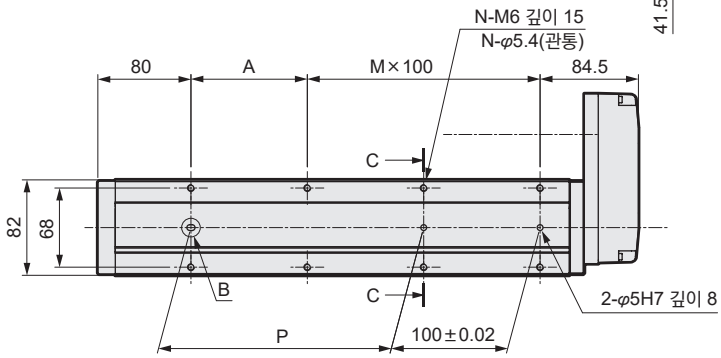

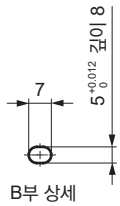

B부 상세

■원점 센서·리밋 센서 취부 시

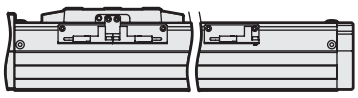

H 상세도

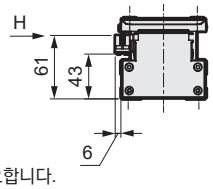

※스트로크 50mm인 경우 센서는 양쪽 취부가 필요합니다.
또한 센서 도그는 양쪽에 취부됩니다.

■모터 취부부

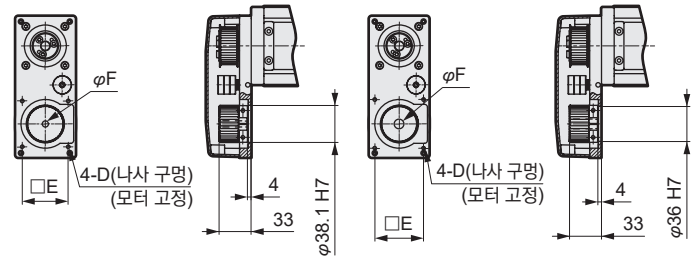

취부 모터 사양		D	E	F	모터 나사
A	□60	M4 깊이 12	50	10	4-M4×L16
B	□56	M4 깊이 12	47.14	6.35	4-M4×L16
C	□56	M4 깊이 12	47.14	8	4-M4×L16

스트로크 기호	0050	0100	0150	0200	0250	0300	0350	0400	0450	0500	0550	0600	0650	0700	0750	0800	0850	0900	0950	1000	1050	1100
스트로크(mm)	50	100	150	200	250	300	350	400	450	500	550	600	650	700	750	800	850	900	950	1000	1050	1100
L	314.5	364.5	414.5	464.5	514.5	564.5	614.5	664.5	714.5	764.5	814.5	864.5	914.5	964.5	1014.5	1064.5	1114.5	1164.5	1214.5	1264.5	1314.5	1364.5
A	50	100	50	100	50	100	50	100	50	100	50	100	50	100	50	100	50	100	50	100	50	100
M	1	1	2	2	3	3	4	4	5	5	6	6	7	7	8	8	9	9	10	10	11	11
N	6	6	8	8	10	10	12	12	14	14	16	16	18	18	20	20	22	22	24	24	26	26
P	50	100	150	200	250	300	350	400	450	500	550	600	650	700	750	800	850	900	950	1000	1050	1100
질량(kg)	4.5	4.8	5.1	5.4	5.8	6.1	6.4	6.8	7.1	7.4	7.7	8.1	8.4	8.7	9.0	9.4	9.7	10.0	10.4	10.7	11.0	11.3

첨부품 일람

[접이형]

취부 모터 사양	타이밍 벨트, Pulley	모터 취부용 볼트	
		사이즈	첨부 수량
A	첨부 출하	M4	4
B		M4	4
C		M4	4

[원점 센서·리밋 센서 선택 시]

센서		
제조 회사	형식	첨부 수량
OMRON	EE-SX674	3

※센서 사양에 대해서는 548page를 참조해 주십시오.

EBS-08L※

외형 치수도 모터 아래쪽 접이 취부

● EBS-08LD

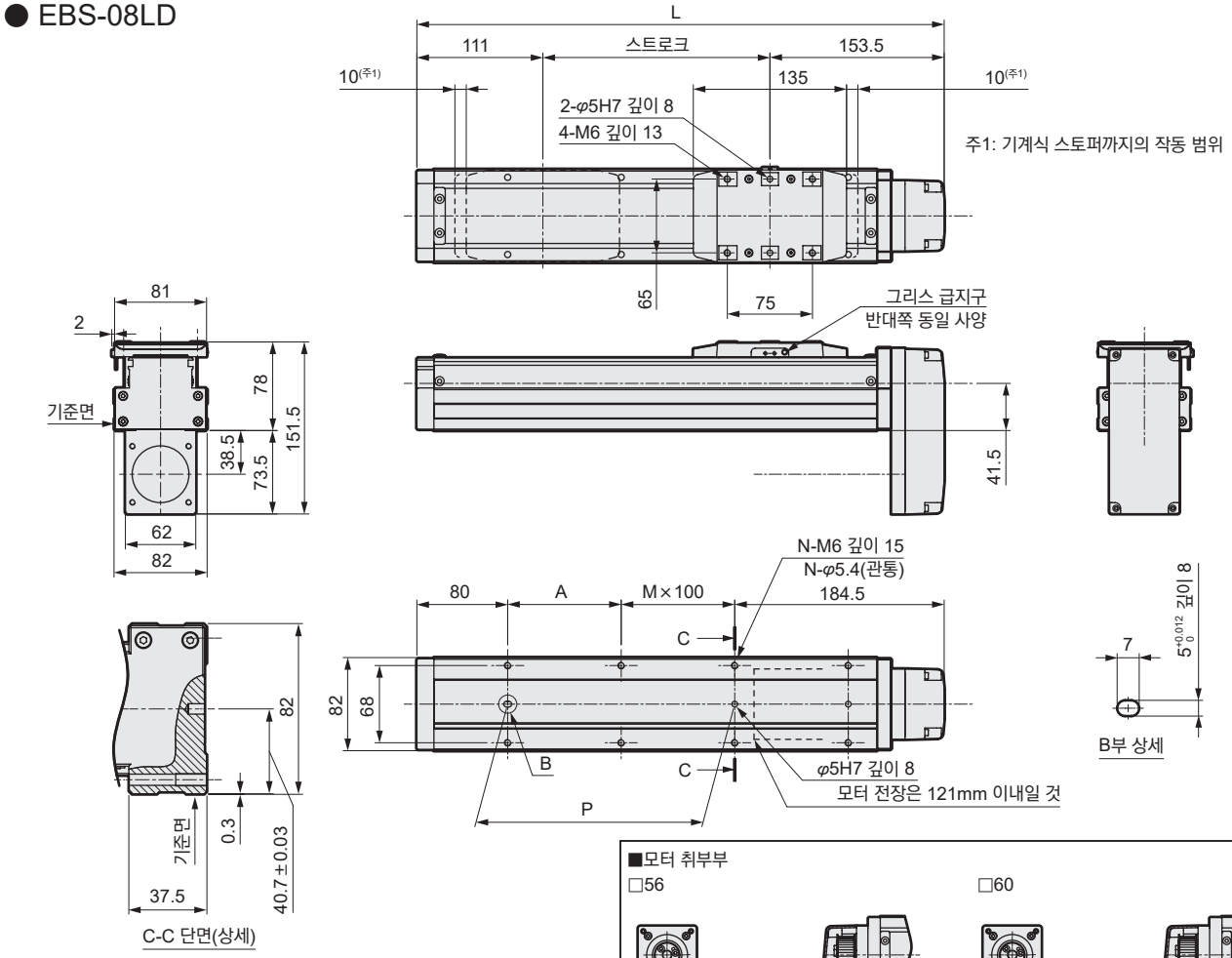

■원점 센서, 리밋 센서 취부일 때

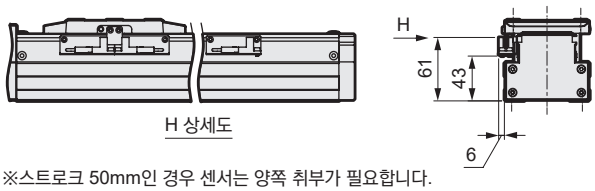

H 상세도

※스트로크 50mm인 경우 센서는 양쪽 취부가 필요합니다.
또한 센서 도그는 양쪽에 취부됩니다.

■모터 취부부

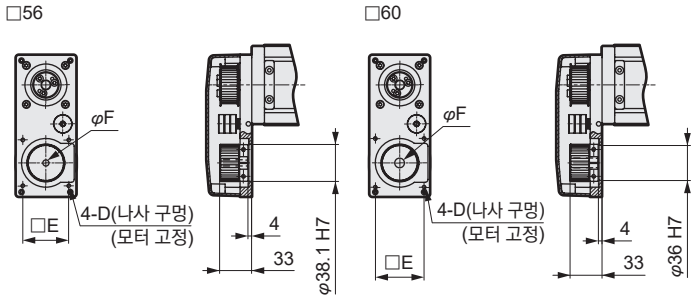

취부 모터 사양		D	E	F	모터 나사
A	□60	M4 깊이 12	50	10	4-M4×L16
B	□56	M4 깊이 12	47.14	6.35	4-M4×L16
C	□56	M4 깊이 12	47.14	8	4-M4×L16

스트로크 기호	0050	0100	0150	0200	0250	0300	0350	0400	0450	0500	0550	0600	0650	0700	0750	0800	0850	0900	0950	1000	1050	1100
스트로크(mm)	50	100	150	200	250	300	350	400	450	500	550	600	650	700	750	800	850	900	950	1000	1050	1100
L	314.5	364.5	414.5	464.5	514.5	564.5	614.5	664.5	714.5	764.5	814.5	864.5	914.5	964.5	1014.5	1064.5	1114.5	1164.5	1214.5	1264.5	1314.5	1364.5
A	50	100	50	100	50	100	50	100	50	100	50	100	50	100	50	100	50	100	50	100	50	100
M	0	0	1	1	2	2	3	3	4	4	5	5	6	6	7	7	8	8	9	9	10	10
N	4	4	6	6	8	8	10	10	12	12	14	14	16	16	18	18	20	20	22	22	24	24
P	50	100	150	200	250	300	350	400	450	500	550	600	650	700	750	800	850	900	950	1000	1050	1100
질량(kg)	4.5	4.8	5.1	5.4	5.8	6.1	6.4	6.8	7.1	7.4	7.7	8.1	8.4	8.7	9.0	9.4	9.7	10.0	10.4	10.7	11.0	11.3

첨부품 일람

[접이형]

취부 모터 사양	타이밍 벨트, Pulley	모터 취부용 볼트	
		사이즈	첨부 수량
A	첨부 출하	M4	4
B		M4	4
C		M4	4

[원점 센서·리밋 센서 선택 시]

센서		
제조 회사	형식	첨부 수량
OMRON	EE-SX674	3

※센서 사양에 대해서는 548page를 참조해 주십시오.

외형 치수도 모터 왼쪽 접이 취부

●EBS-08LL

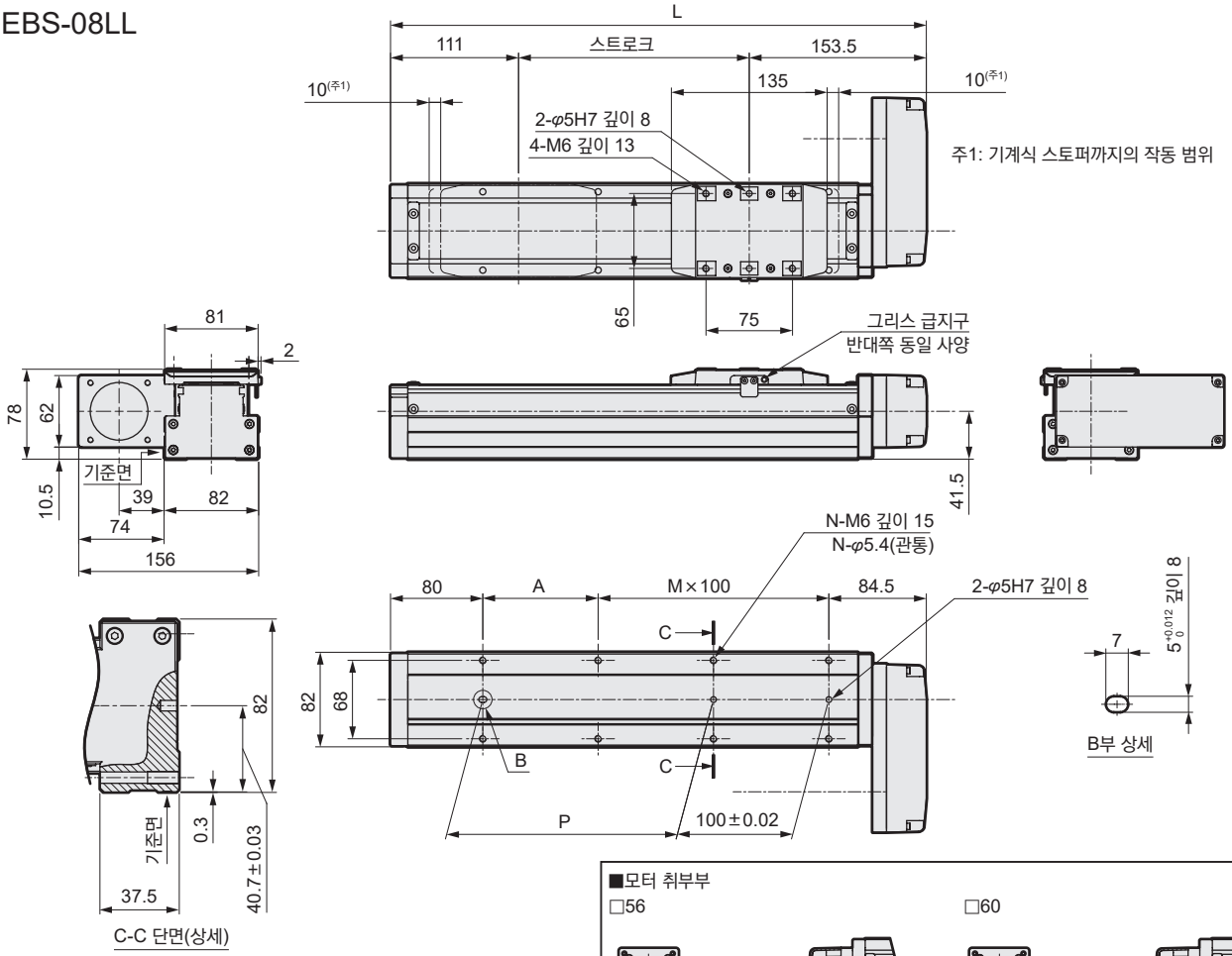

■원점 센서·리밋 센서 취부일 때

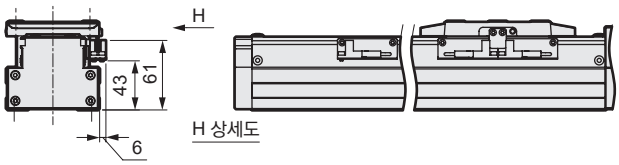

※스트로크 50mm인 경우 센서는 양쪽 취부가 필요합니다.
또한 센서 도그는 양쪽에 취부됩니다.

■모터 취부부

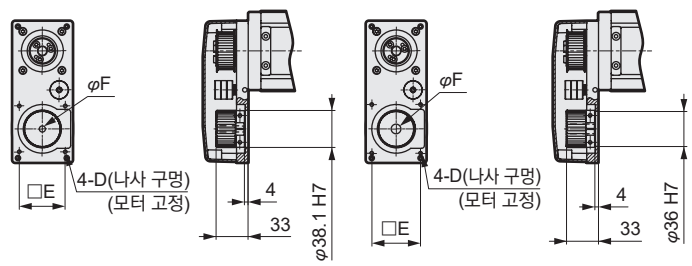

취부 모터 사양		D	E	F	모터 나사
A	□60	M4 깊이 12	50	10	4-M4×L16
B	□56	M4 깊이 12	47.14	6.35	4-M4×L16
C	□56	M4 깊이 12	47.14	8	4-M4×L16

스트로크 기호	0050	0100	0150	0200	0250	0300	0350	0400	0450	0500	0550	0600	0650	0700	0750	0800	0850	0900	0950	1000	1050	1100
스트로크(mm)	50	100	150	200	250	300	350	400	450	500	550	600	650	700	750	800	850	900	950	1000	1050	1100
L	314.5	364.5	414.5	464.5	514.5	564.5	614.5	664.5	714.5	764.5	814.5	864.5	914.5	964.5	1014.5	1064.5	1114.5	1164.5	1214.5	1264.5	1314.5	1364.5
A	50	100	50	100	50	100	50	100	50	100	50	100	50	100	50	100	50	100	50	100	50	100
M	1	1	2	2	3	3	4	4	5	5	6	6	7	7	8	8	9	9	10	10	11	11
N	6	6	8	8	10	10	12	12	14	14	16	16	18	18	20	20	22	22	24	24	26	26
P	50	100	150	200	250	300	350	400	450	500	550	600	650	700	750	800	850	900	950	1000	1050	1100
질량(kg)	4.5	4.8	5.1	5.4	5.8	6.1	6.4	6.8	7.1	7.4	7.7	8.1	8.4	8.7	9.0	9.4	9.7	10.0	10.4	10.7	11.0	11.3

첨부품 일람

[접이형]

취부 모터 사양	타이밍 벨트, Pulley	모터 취부용 볼트	
		사이즈	첨부 수량
A	첨부 출하	M4	4
B		M4	4
C		M4	4

[원점 센서·리밋 센서 선택 시]

센서		
제조 회사	형식	첨부 수량
OMRON	EE-SX674	3

※센서 사양에 대해서는 548page를 참조해 주십시오.